STABEG BREMSE

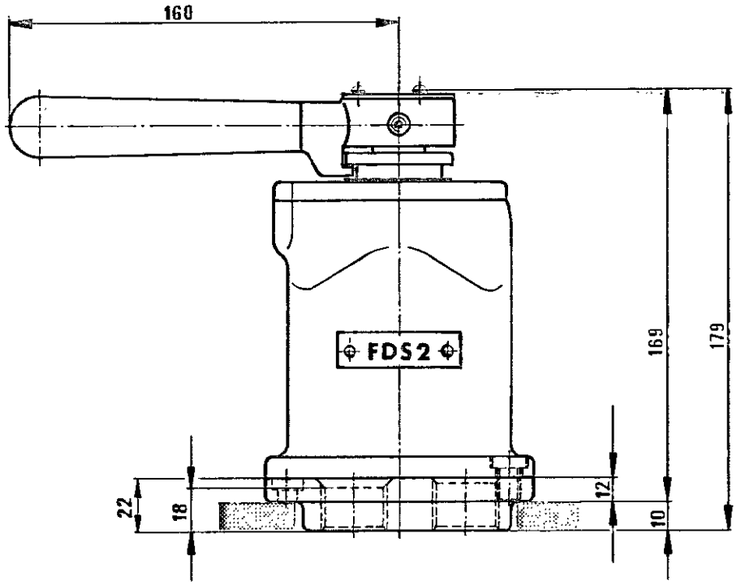

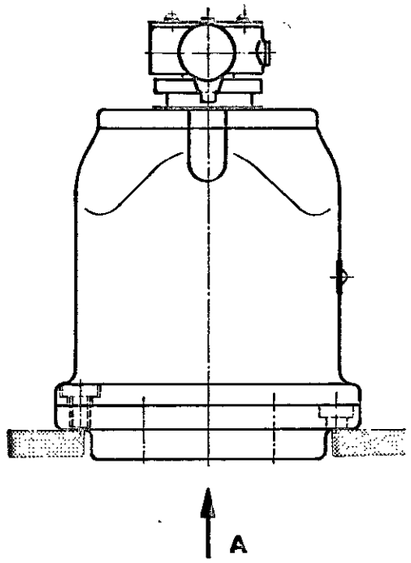

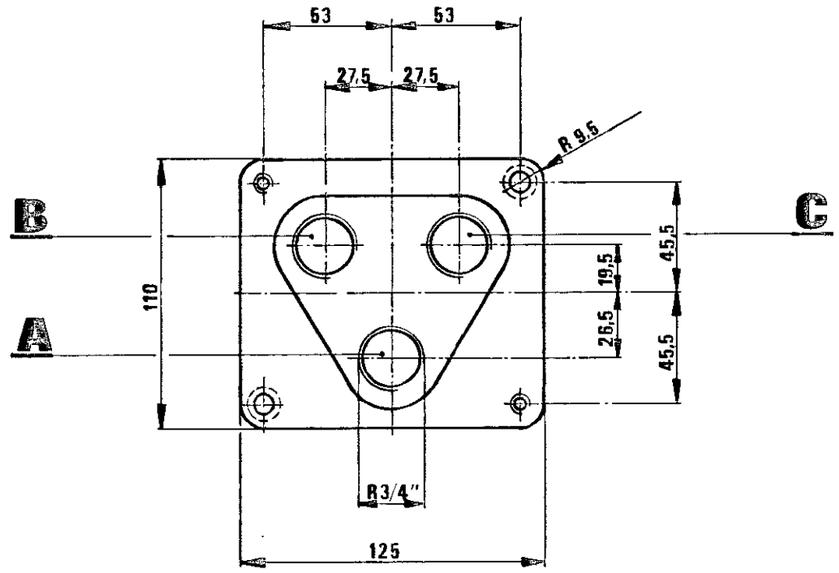

Ansicht ‚A'

A ins Freie
B zum Bremszylinder
C von der Hauptbehälterleitung

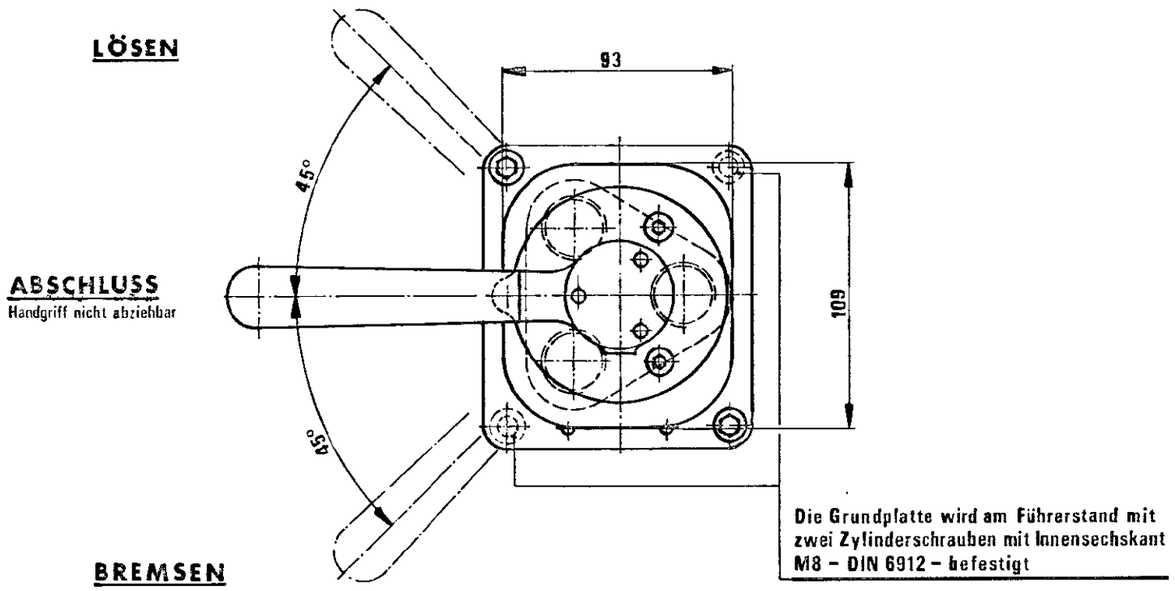

FÜHRERBREMSVENTIL TYPE FDS2 mit festem Handgriff (für die direkte Bremse)

Einbauzeichnung : FDS 2
Schnittzeichnung :
Gehört zu : Triebfahrzeuge
Gewicht : kp

STABEG Apparatebauges. m.b.H. – 1140 WIEN